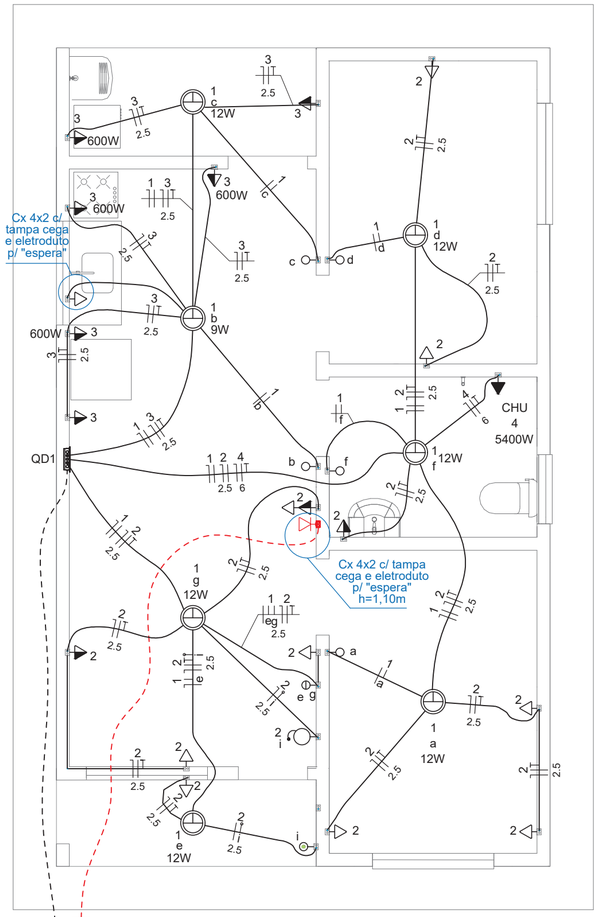

CX2

Legenda	
	Caixa 2x4" de embutir
<>	Caixa de passagem
	Entrada de serviço
	Espera para rede internet/lógica/comunicação
	Interruptor simples 1 tecla - 1,10m do piso
	Interruptor simples 2 teclas - 1,10m do piso
	Lâmpada Led 12W A60
	Lâmpada Led 9W A60
	Pulsador campainha 1 tecla - 1,10m do piso
	Quadro de distribuição
MED	Poste com Quadro de medição Padrão Coopercocal
	Timbre
	Tomada alta a 2,20m do piso
	Tomada baixa a 0,30m do piso
	Tomada média a 1,10m do piso

Legenda de condutos	
Elétrica	
	Direta
	Teto
	Alta
	Baixa
	Piso
Lógica	
	Piso
TV Cabo	
	Direta

QD1 — 10 — QM1 — MED — ø1" — 10 — AL1

VEM DA REDE DE DISTRIBUIÇÃO

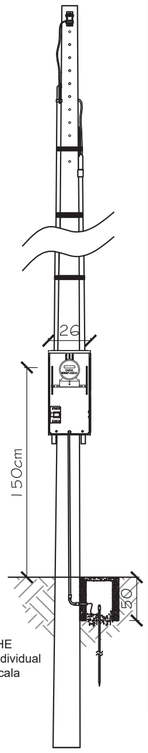

DETALHE
Poste individual
Sem escala

Quadro de Cargas (AL1)

Circuito	Descrição	Esquema	Método de inst.	Tensão (V)	Pot. total. (VA)	Pot. total. (W)	Fases	Pot. - R (W)	Pot. - S (W)	Pot. - T (W)	FCT	FCA	In' (A)	Ip (A)	Seção (mm2)	Ic (A)	Icc (kA)	Disj (A)	dV parc (%)	dV total (%)	Status
QM1		F+N+T	B1	220 V	11016	10581	R	10581			1.00	1.00	47.3	47.3	10	75.0	3	50	0.19	0.19	OK
TOTAL					11016	10581	R	10581	0	0											

Quadro de Cargas (QM1)

Circuito	Descrição	Esquema	Método de inst.	Tensão (V)	Pot. total. (VA)	Pot. total. (W)	Fases	Pot. - R (W)	Pot. - S (W)	Pot. - T (W)	FCT	FCA	In' (A)	Ip (A)	Seção (mm2)	Ic (A)	Icc (kA)	Disj (A)	dV parc (%)	dV total (%)	Status
QD1		F+N+T	B1	220 V	11016	10581	R	10581			1.00	1.00	47.3	47.3	10	57.0	3	50	0.63	0.82	OK
TOTAL					11016	10581	R	10581	0	0											

Quadro de Cargas (QD1)

Circuito	Descrição	Esquema	Método de inst.	Tensão (V)	Iluminação (W) 9	Iluminação (W) 12	Tomadas (W) 0	Tomadas (W) 100	Tomadas (W) 600	Tomadas (W) 5500	Pot. total. (VA)	Pot. total. (W)	Fases	Pot. - R (W)	Pot. - S (W)	Pot. - T (W)	FCT	FCA	In' (A)	Ip (A)	Seção (mm2)	Ic (A)	Icc (kA)	Disj (A)	dV parc (%)	dV total (%)	Status
1	Iluminação	F+N	B1	220 V	1	6					116	81	R	81			1.00	1.00	0.2	0.5	1.5	17.5	3	10	0.02	0.84	OK
2	Tomadas de Uso Geral	F+N+T	B1	220 V			1	12			1311	1200	R	1200			1.00	1.00	2.5	5.1	2.5	24.0	3	10	0.12	0.94	OK
3	Tomadas Coz e Lav	F+N+T	B1	220 V				2	4		2889	2600	R	2600			1.00	1.00	13.1	13.1	2.5	24.0	3	16	0.42	1.24	OK
4	Chuveiro Elétrico	F+N+T	B1	220 V						1	5500	5500	R	5500			1.00	1.00	24.5	24.5	6	32.0	3	32	0.73	1.56	OK
5	Reserva	F+N+T	B1	220 V							600	600	R	600			1.00	1.00	2.7	2.7	1.5	17.5	3	10	0.00	0.00	OK
6	Reserva	F+N+T	B1	220 V							600	600	R	600			1.00	1.00	2.7	2.7	1.5	17.5	3	10	0.00	0.00	OK
TOTAL					1	6	1	12	4	1	11016	10581	R	10581	0	0											

Quadro de Demanda (AL1)

Tipo de carga	Potência instalada (kVA)	Fator de demanda (%)	Demanda (kVA)
Iluminação e TUG's (Casas e aptos.)	1.23	75.00	0.92
Uso Específico	9.49	100.00	9.49
		TOTAL	10.41

DIAGRAMA UNIFILAR

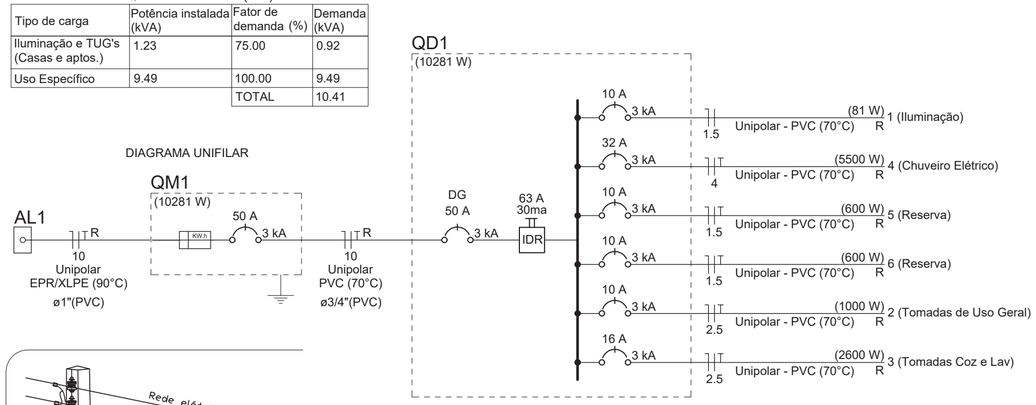

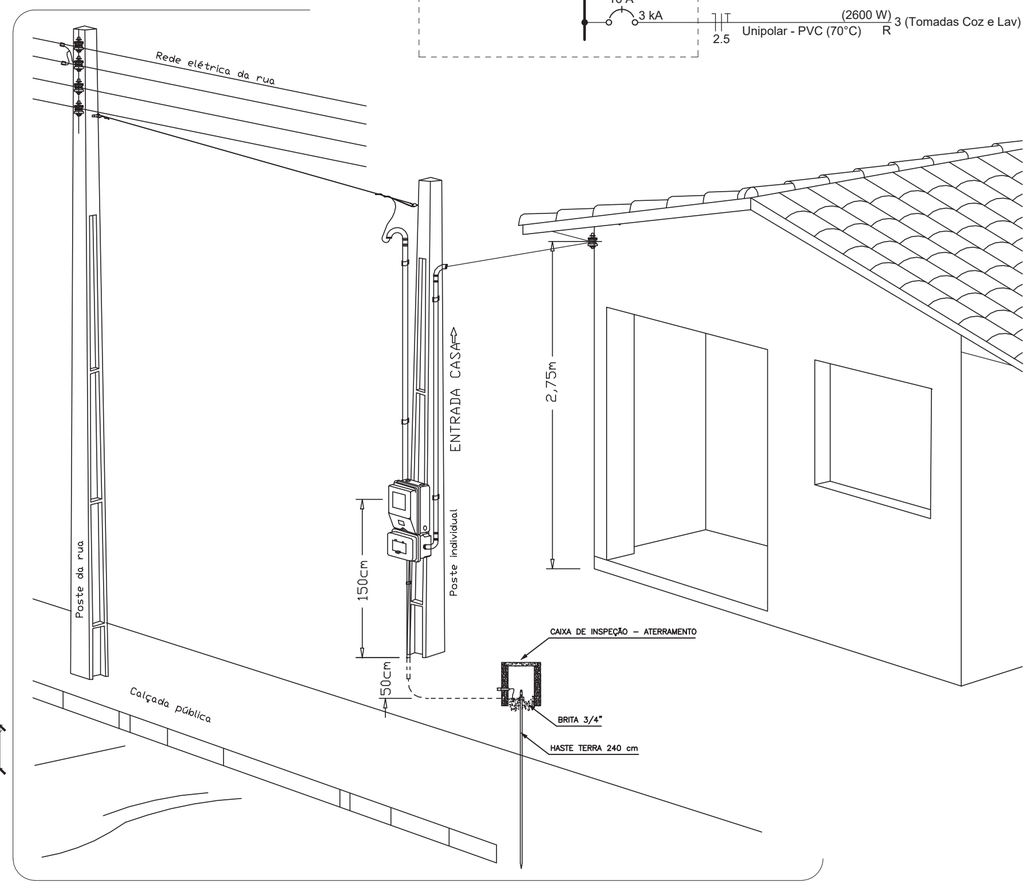

Aéra medição monofásica- Padrão econômico

DETALHE CAIXA DE MEDIÇÃO

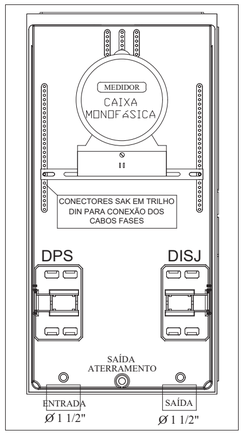

OBSERVAÇÕES E APROVAÇÃO MUNICIPAL:

APROVADO
CONFORME LEGISLAÇÃO URBANÍSTICA VIGENTE

Prefeitura Municipal de Cocal do Sul
Av. Dr. Polidoro Santiago, 519 - centro
www.cocaldosul.sc.gov.br

Assinado de forma digital por EVERTON FRASSON FRAGNANI:81095384953
Dados: 2025.08.19 08:22:15 -03'00'

Minha Casa Minha Vida — NOVO PAC DESENVOLVIMENTO E SUSTENTABILIDADE — CAIXA — GOVERNO FEDERAL BRASIL UNIÃO E RECONSTRUÇÃO

PROJETO ELÉTRICO

RESP. TÉCNICO :
CARLOS AUGUSTO SCUSSEL:05153575969
Assinado de forma digital por CARLOS AUGUSTO SCUSSEL:05153575969 Dados: 2025.08.14 08:45:36 -03'00'
CARLOS AUGUSTO SCUSSEL
Arquiteto e Urbanista - CAU nº A151733-3

PROJ. E GRAFICAÇÃO:
CARLOS AUGUSTO SCUSSEL
Arquiteto e Urbanista - CAU nº A151733-3

PROPRIETÁRIO:
ADEMIR MAGAGNIN:34308164915
Assinado de forma digital por ADEMIR MAGAGNIN:34308164915 Dados: 2025.08.19 09:15:56 -03'00'
MUNICÍPIO DE COCAL DO SUL
CNPJ: 95.778.056/0001-88

ENDEREÇO : RUA OCTAVIO BIELLA, ESQ. C/ RUA JACINTHA REDIVO, ESQ. C/ RUA MARTINHO FERNANDES MORAES, E ESQ. C/ RUA EREMILDA DALLÓ, QUADRAS A, C e E, LOTEAMENTO SOCIAL PAOLO CECHINEL, SN, BAIRRO ANGELO GUOLLO - COCAL DO SUL/SC

PRANCHA: 01/01

CONTEÚDO: PLANTA BAIXA DO SISTEMA ELÉTRICO DETALHAMENTOS, QUADRO CARGAS E DEMANDA, DIAGRAMA UNIFILAR

ÁREA CONST. POR UNID.: *53,86 m²*

ESCALA: INDICADA | ***DATA:*** AGO/ 2025 | ***REV.:*** 01 | ***OBRA:*** HABITAÇÕES UNIFAMILIARES - 25 UNID. Programa FNHIS Sub-50

ÁREA TOTAL A CONST.: *1.346,50 m²*

OBSERVAÇÕES DE PROJETO: